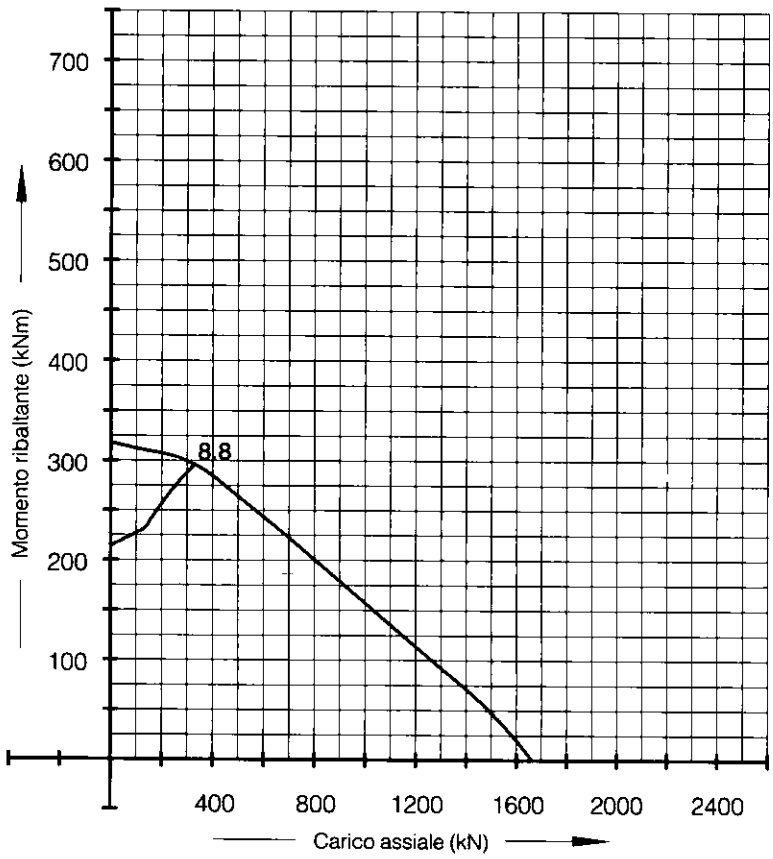

Diagramma dei carichi limite

D - E. 1. 097 - 200

Ci riserviamo confermare l'idoneità del cuscinetto in base ai carichi effettivi gravanti.
Le curve limite per bulloni sono valide solo per pinza di serraggio = Lk ≥ 5 · d

Curve limite riferite a
n° 36 bulloni M 16

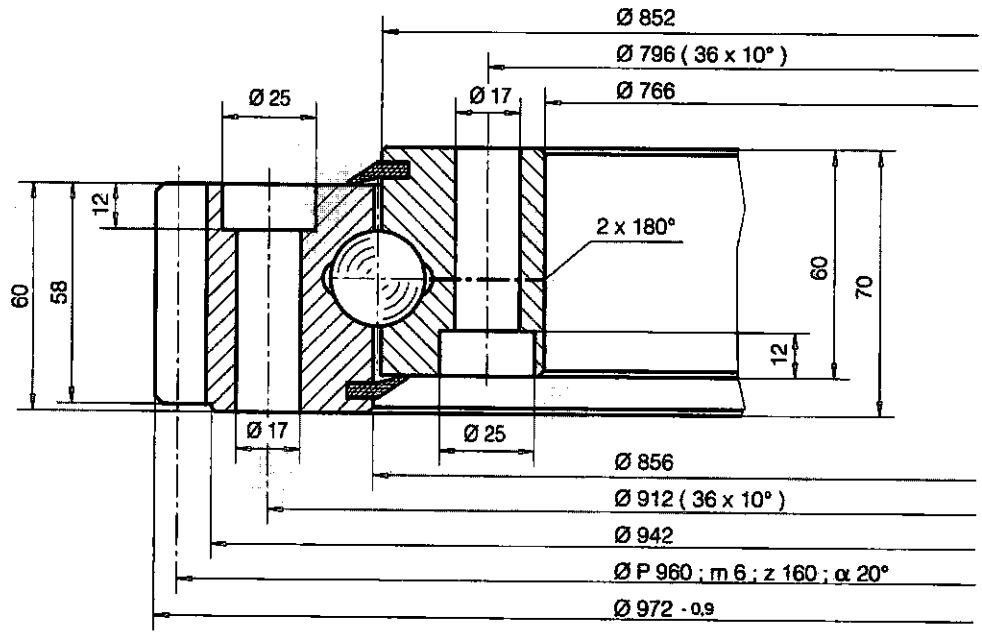

Forza tang. ammessa:	Materiale:	ø misure senza specifica tolleranza				
F norm 15,0 kN	Anello esterno C 45 N	fino a	315	1000	2000	4000
F max 30,0 kN	Anello interno C 45 N	quote generali	+/- 1,6	+/- 2,5	+/- 3,5	+/- 5,0
		Peso kg 106	Disegno MRI **E. 1. 097 - 200**			