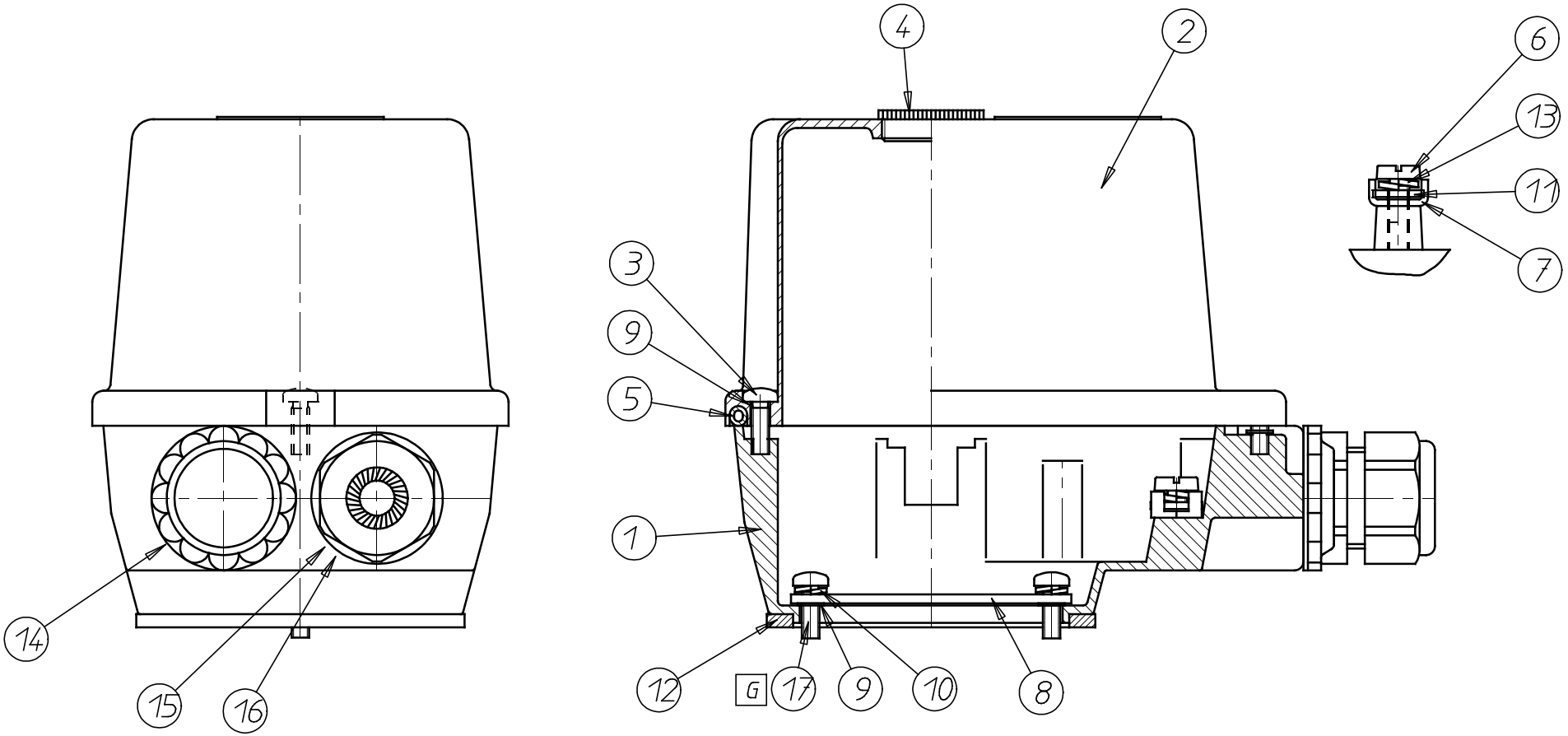

Osa	Kpl	Nimitys	Osa No
17	2	Ristiuraruuvi M4*14	8004.14
16	1	Holkkitiiviste	2700.02
15	1	Vähennysnippeli	2654.04
14	1	Kalvotiiviste	2646.01
13	1	Jousialuslevy	8223.05
12	1	Kumitiiviste	0801.06
11	1	Aluslaatta	8220.06
10	2	Jousialulevy	8223.04
9	4	Prikka	8227.00
8	1	Kiinnitysrengas	2603.00
7	1	Sakara-aluslevy	8225.04
6	1	Ristiuraruuvi M5*12	8005.12
5	1	Tiivistenauha	0863.00
4	1	Sulkutulppa PK16	2619.02
3	2	Lieriökantainen uraruuvi M4*12	8004.12
2	1	Kotelon kansi	2650.25
1	1	Kotelon pohja	2650.21

Suojakotelo S6 IP54

LOVAL OY

Piir. No 2650.19

Muunnoksen tal osan numero

Muutos-indeksi A B C D E F G

Suhde: 1:1

Piirt. 7.7.1994 MS

Tark.

Hyv. 30.10.1997 MS

G 2 kpl 8004.14 oli 2 kpl 8004.12 23.01.2007 RB

B Jousialuslevy 0823.05 lisätty. Liitinruuvi 8025.10 oli .08. 30.10.1997 MS

C NAUHA OLI 861.00, IP55 19.8.99 SH

D Maad.ruuvi oli 8025.10 16.9.99 sh

E 8227.00 oli 2kpl 12.1.00 sh

F Lisätty 2654.04 ja 2700.02 5.10.05 OH