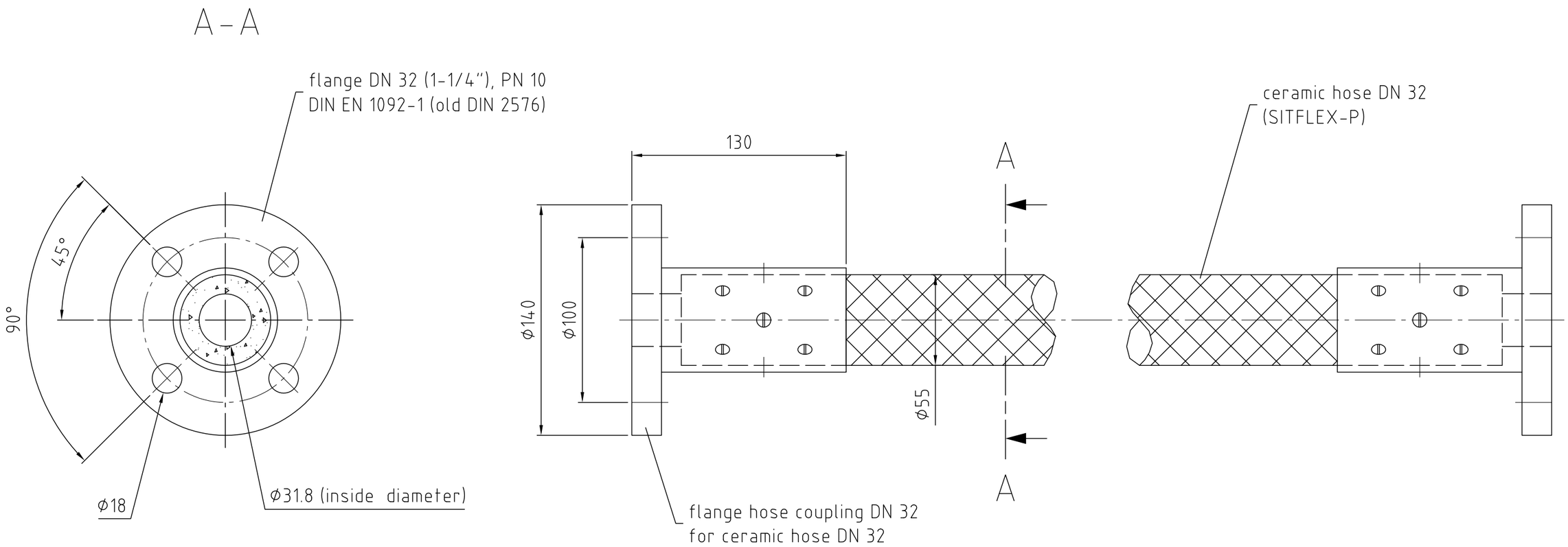

NUR ZUR INFORMATION
FOR REFERENCE ONLY

Zeichnungs– Nr.: Drawing– No.:	SIT-00-160-168-0909	Blatt von Sheet of: 1 – 1	Format Size: A3
		Änderung Revision	

STEIN INJECTION-TECHNOLOGY
Hagener Straße 20-24
D-58285 GEVELSBERG
Telefon: +49 / (0) 2332 / 9206-0
Telefax: +49 / (0) 2332 / 62015
E-Mail: stein@sit-2000.com
Internet: www.sit-2000.com

Projekt
Project

Ausführung
Workmanship

Dosname
s:\4-massblatt_skizze\schlauchkupplung

Benennung
Title
ceramic hose compensator DN 32

INDEX	NAME	DATUM
GEZ.	Blome	12.02.16
GEPR.	Aniszewski	12.02.16
GEN.		

Maßstab
Scale
1:2.5

CAD
Allgemeintoleranz nach DIN 7168
General Tolerance acc. to DIN 7168

Auftrags– Nr.:
Order– No.:

Gewicht
Weight

Werkstoff
Material

Schutzvermerk nach DIN ISO 16016 beachten !
Attention ! Protection mark for restricting the use of documents according to DIN ISO 16016.

INDEX | DATUM | GEPR/GEN | ÄNDERUNG/MODIFICATION

We reserve all rights for this drawing.
It is not permitted to copy it without our consent or to give it to third persons, in particular to competitive firms.

Alle Rechte an dieser Zeichnung behalten wir uns vor. Sie darf ohne unsere Genehmigung weder vervielfältigt noch dritten Personen, insbesondere Konkurenzfirmen, zugänglich gemacht werden.